DFC промышленный датчик давления

- Кремниевый пьезорезистивный чип
- Хорошая долговременная стабильность
- MEMS Технология
- CE сертификат
- Компактный размер

DFC промышленный датчик давления представляет собой стандартный и экономический датчик, который предназначен для измерения давления газа, пара, жидкости.

Диапазон давления	
Стандартный диапазон давления	20Kpa, 35kpa, 70kpa, 100kpa, 250kpa, 400kpa, 600kpa, 1Mpa, 1.6Mpa, 2.5Mpa, 4Mpa, 6Mpa 10Mpa, 16Mpa, 25Mpa (Бар and psi единицы возможны)
Виды давления	Избыточное | Абсолютное| Мановакуумметрическое
Перегрузка	300%F.S.(70Kpa)|200%F.S.(≤25Mpa)
Выходной сигнал	
Выход	4 до 20мА |0.5до 4.5.В |1до 5В|0 до 10В
Эффективность	
Точность, （в том числе линейность, гистерезис, повторяемость）	±0.5%F.S. (типичный)
Напряжение питания	24В постоянного тока|12В постоянного тока | 5. В постоянного тока
Диапазон термокомпенсации	-20--85℃(типичныйl)
Диапазон температуры рабочих сред	-40-125℃
Диапазон температуры хранения	-40-125℃
Коэффициент «нуля»	±1.5%F.S. max.（-20-85℃）
Коэффициент «диапазона»	±1.5%F.S. max. （-20-85℃）
Штуцер для подключения давления	Смотрите на следующую страницу ”Способ заказа”
Материал корпуса	Stainless steel 304 (SS316 для мембраны)
Степень защиты корпуса	IP65
Масса	95g(примерно)

CE

Электрическое присоединение

Round Packard		M12×1P		Cable outlet		Mini 4 pin	
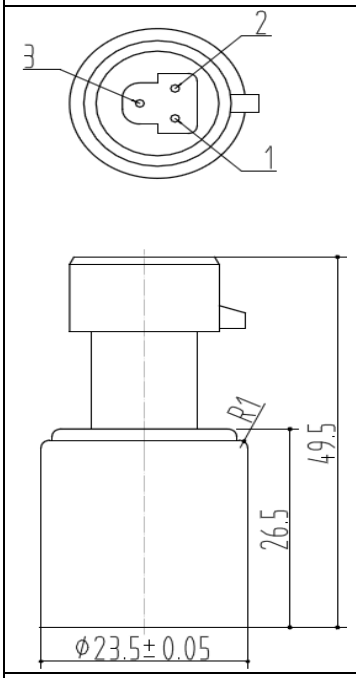		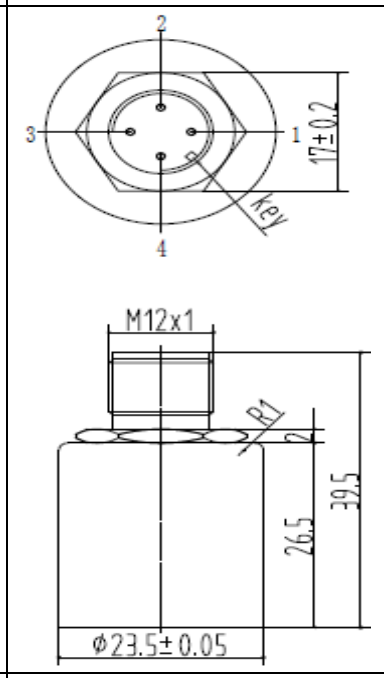		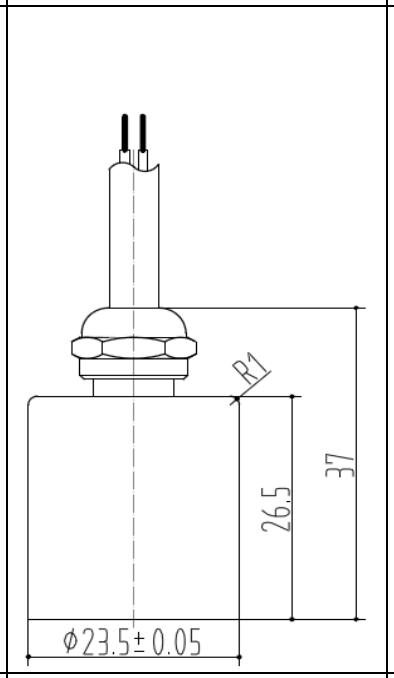		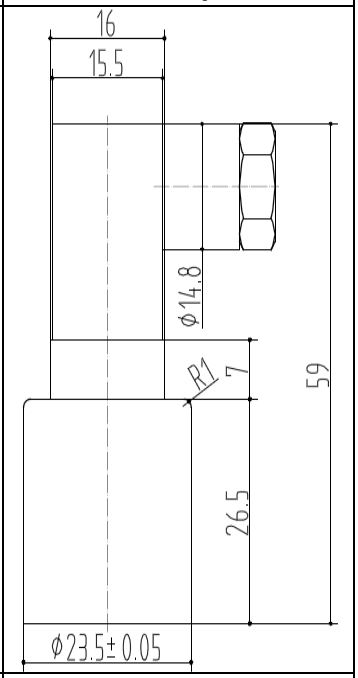	
C1		**C2**		**C3**		C4	
Current （2 wire）	Voltage （3 wire）	Current （2 wire）	Voltage （3 wire）	Current （2 wire）	Voltage (3 wire)	Current （2 wire）	Voltage (3 wire)
Pin 1 +Excitation Pin2 +Output Pin 3 Pending	Pin 1 +Excitation Pin 2 –Excitation Pin 3 +Output	Pin 1 +Excitation Pin2 Pending Pin 3 +Output Pin 4 Pending	Pin1 +Excitation Pin2 +Output Pin 3 -Excitation Pin 4 Pending	Red: +Excitation Green: +Output	Red +Excitation Green –Excitation Yellow +Output	Pin1 +Excitation Pin2 +Output Pin 3 Pending	Pin1 +Excitation Pin2 –Excitation Pin 3 +Output

Единица: мм

Штуцер для подключения давления

Резьба	**G1/4**	**1/4-18NPT**	**1/8-27NPT**
Размеры в мм **Hex 24mm**	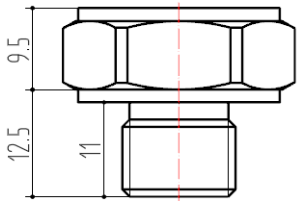	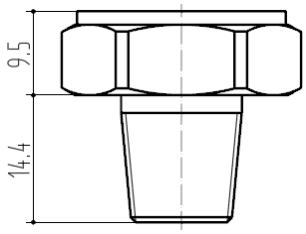	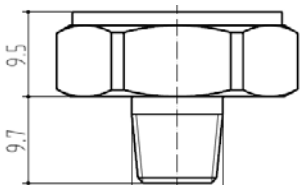
Код	**P1**	**P2**	**P3**

CE

Резьба	M14×1.5	M12×1.5	1/4-19PT	7/16-20UNF(female)
Dimension in mm Hex 24mm	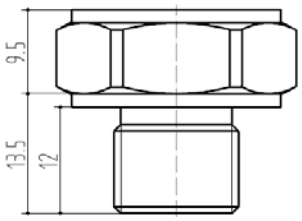	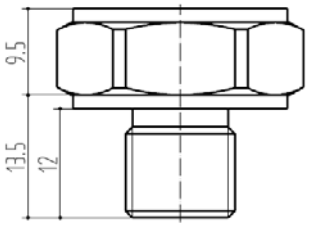	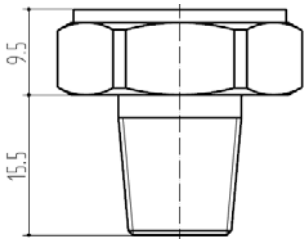	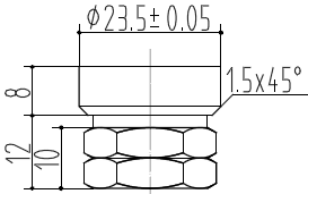
Код	P4	P5	P6	P7

Способ заказа

DFC xx - xx - xx - xx - xx - xx

Диапазон давления
Указывайте непосредственно

Виды давления
- A: абсолютное давления
- G: избыточное давления
- S: Мановакуумметрическое

Напряжение питания
- E1: 5В постоянного тока
- E2: 24В постоянного тока
- E3: 12В постоянного тока

Выходной сигнал
- S1: 4 to 20мА
- S2: 0.5 до 4.5В
- S3: 1 до 5В
- S4: 0 до 10В

Электрическое присоединение
- C1: round packard
- C2: M12×1P
- C3: Cable outlet (пишите длину провода)
- C4: Mini 4 pin

Штуцер для подключения давления
- P1: G1/4
- P2: 1/4-18NPT
- P3: 1/8-27NPT
- P4: M14×1.5
- P5: M12×1.5
- P6: 1/4-19PT
- P7: 7/16-20UNF (female)
- P8: другие (по заказу)

CE